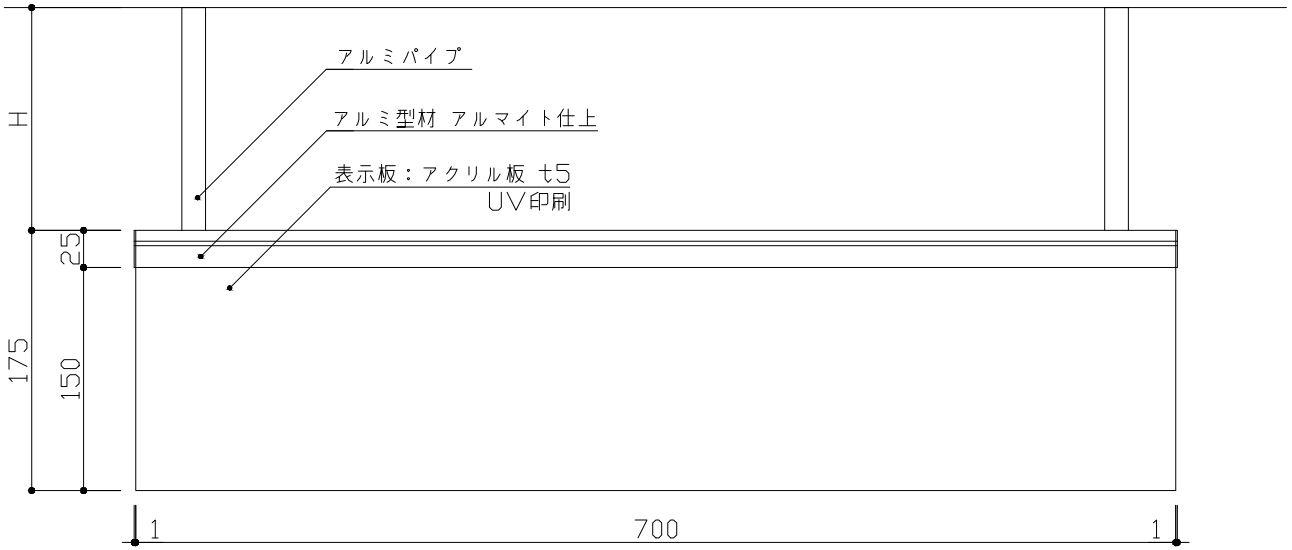

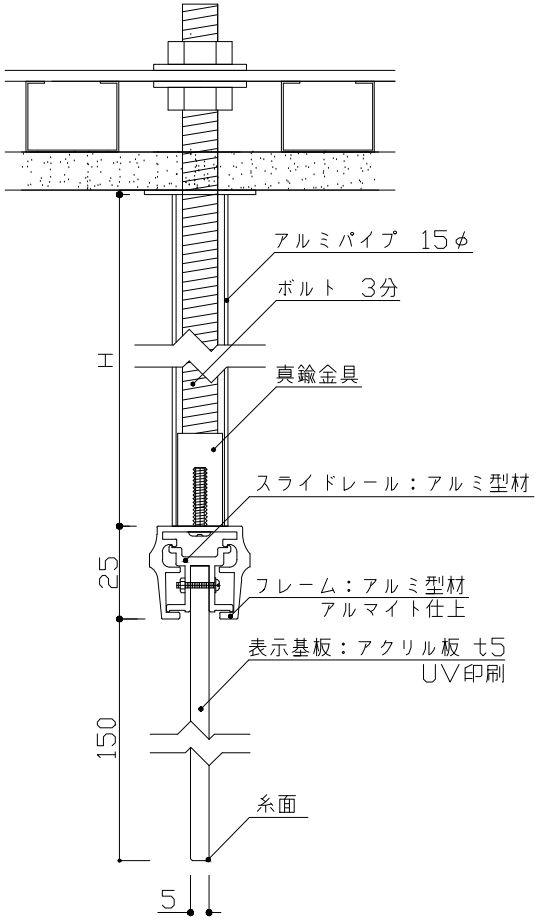

フレーム：アルミ型材　アルマイト仕上
表 示 板：アクリル板 t5
表示方法：UV印刷

：		検		DATE H26. 8. 23	SCALE	TITLE パイプ吊下式　誘導サイン	VISUAL SIGN & PLANNING. 株式会社 フジタ	No.
：								
：		図		DRAWING 清 水	1:5 , 1:2	PART FATP-1570		38452-00