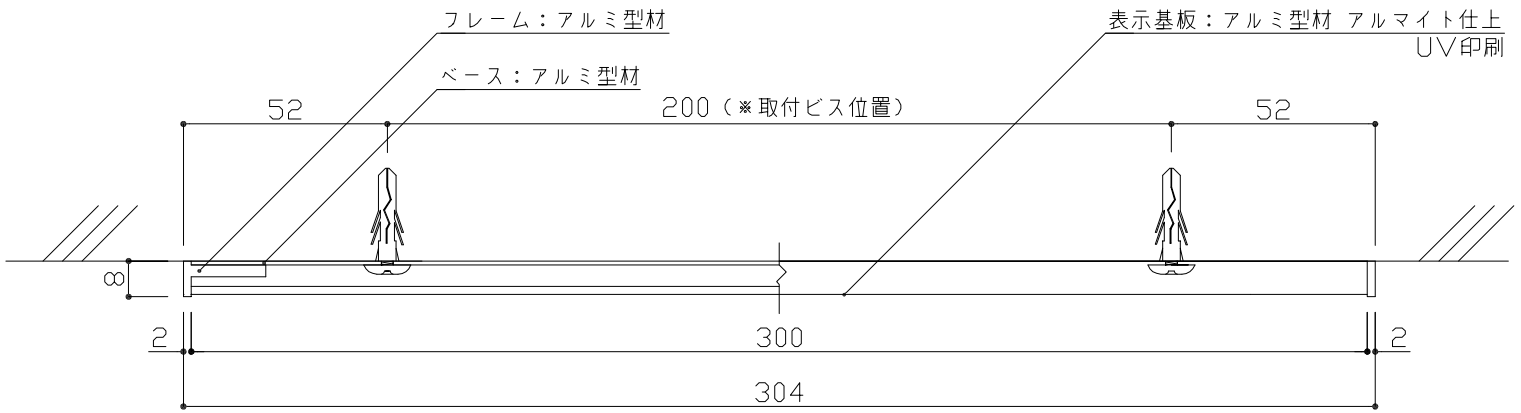

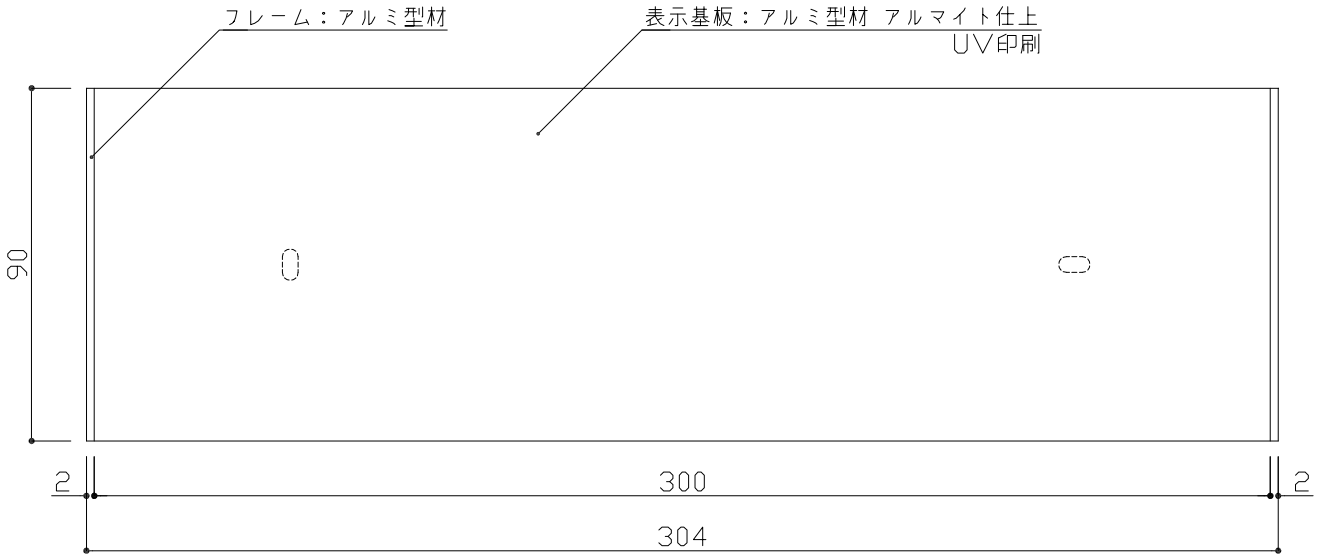

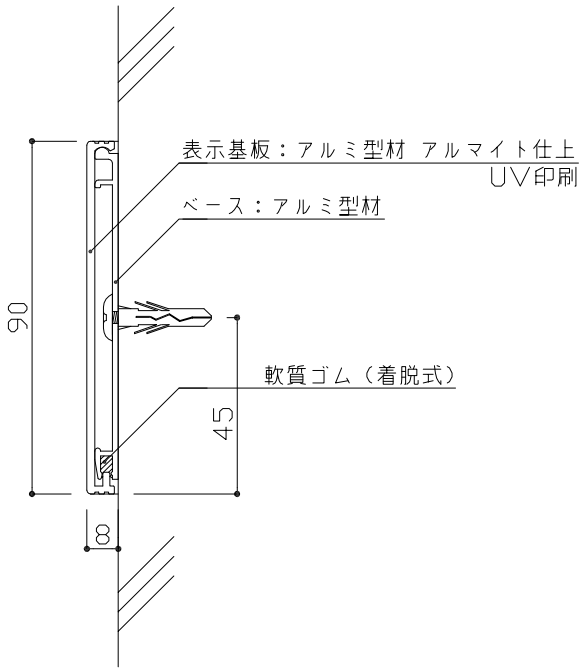

フレーム：アルミ型材
ベ　ー　ス：アルミ型材
表示基板：アルミ型材 アルマイト仕上
表示方法：UV印刷

：		検		DATE H22. 7. 31	SCALE	TITLE アルミ室名札	VISUAL SIGN & PLANNING. 株式会社フジタ	No.
：								
：		図		DRAWING 市 橋	1:2	PART FT93（正面型）		12308-00