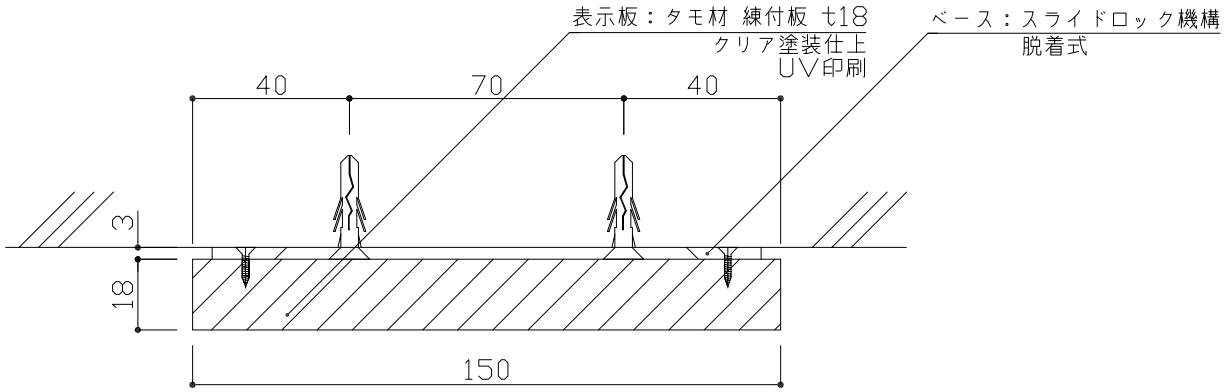

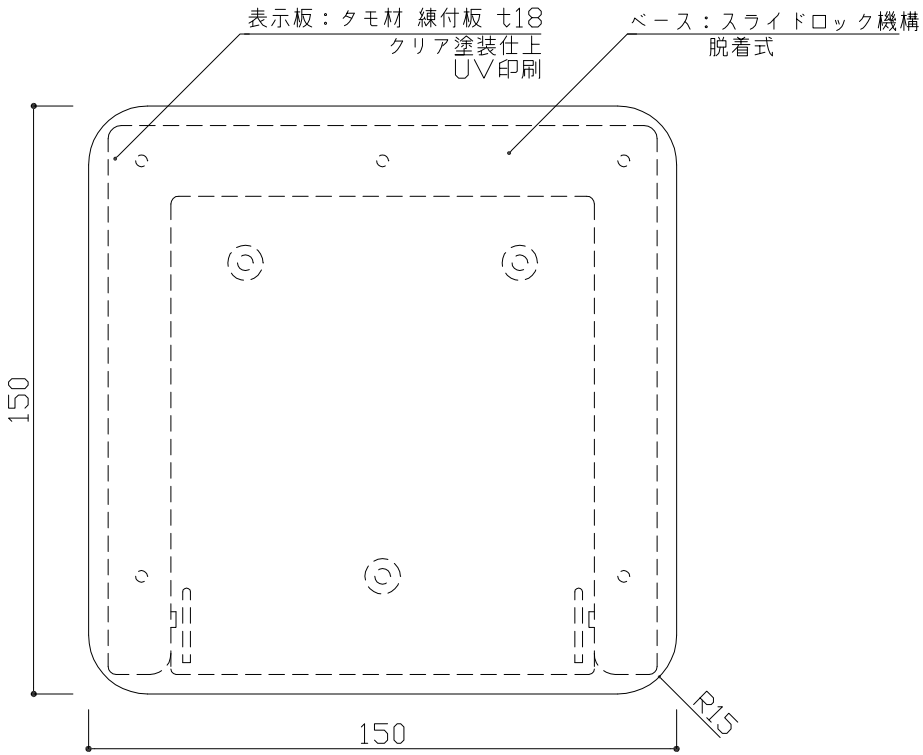

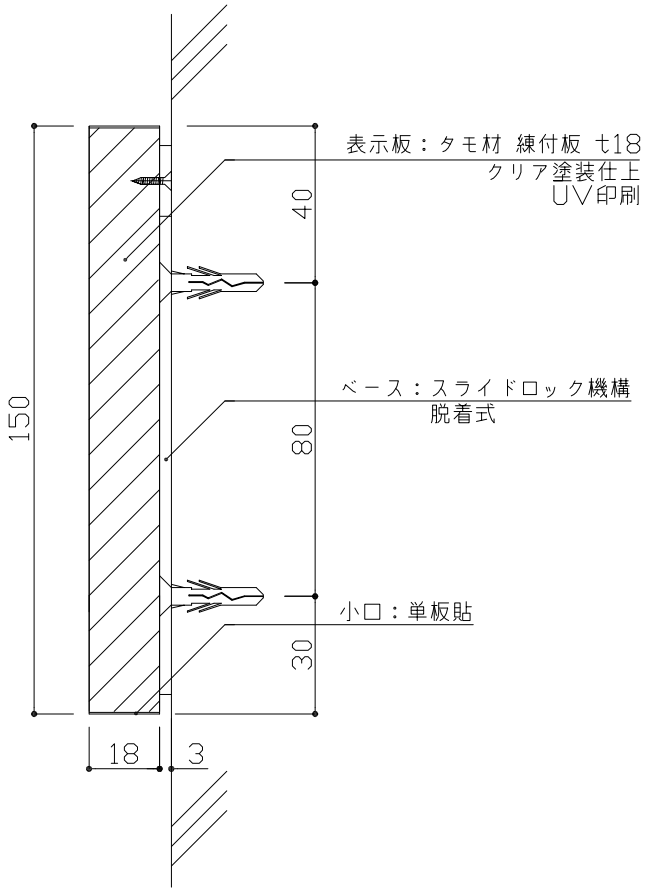

表示基板：タモ材 練付板t18　クリア塗装仕上
ベ　ース　：スライドロック機構（脱着式）
表示方法：UV印刷

：		検		DATE H22. 4. 29	SCALE	TITLE 木製室名札	VISUAL SIGN & PLANNING. 株式会社フジタ	No.
：								
：		図		DRAWING 市 橋	1:2	PART FW150R （正面型）		18506-00