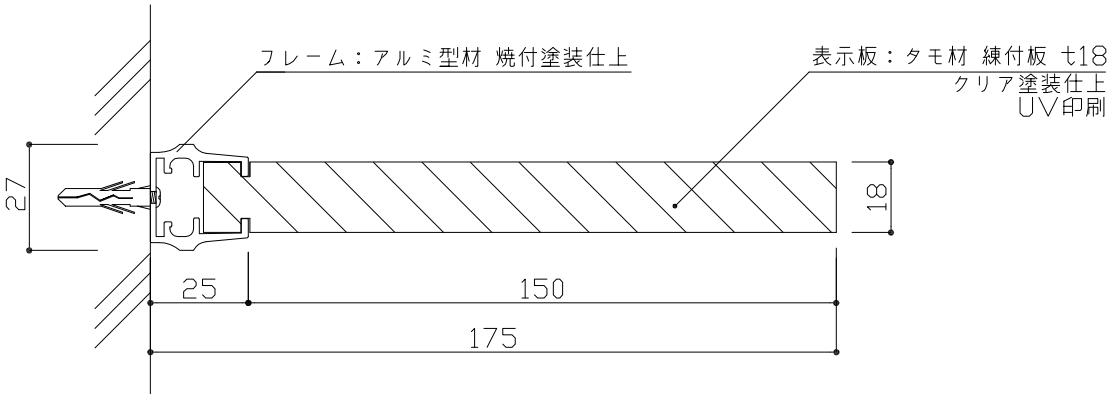

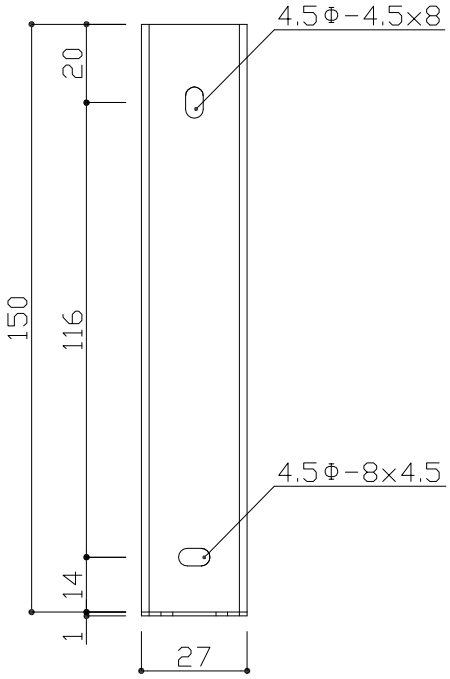

※取付ビス位置

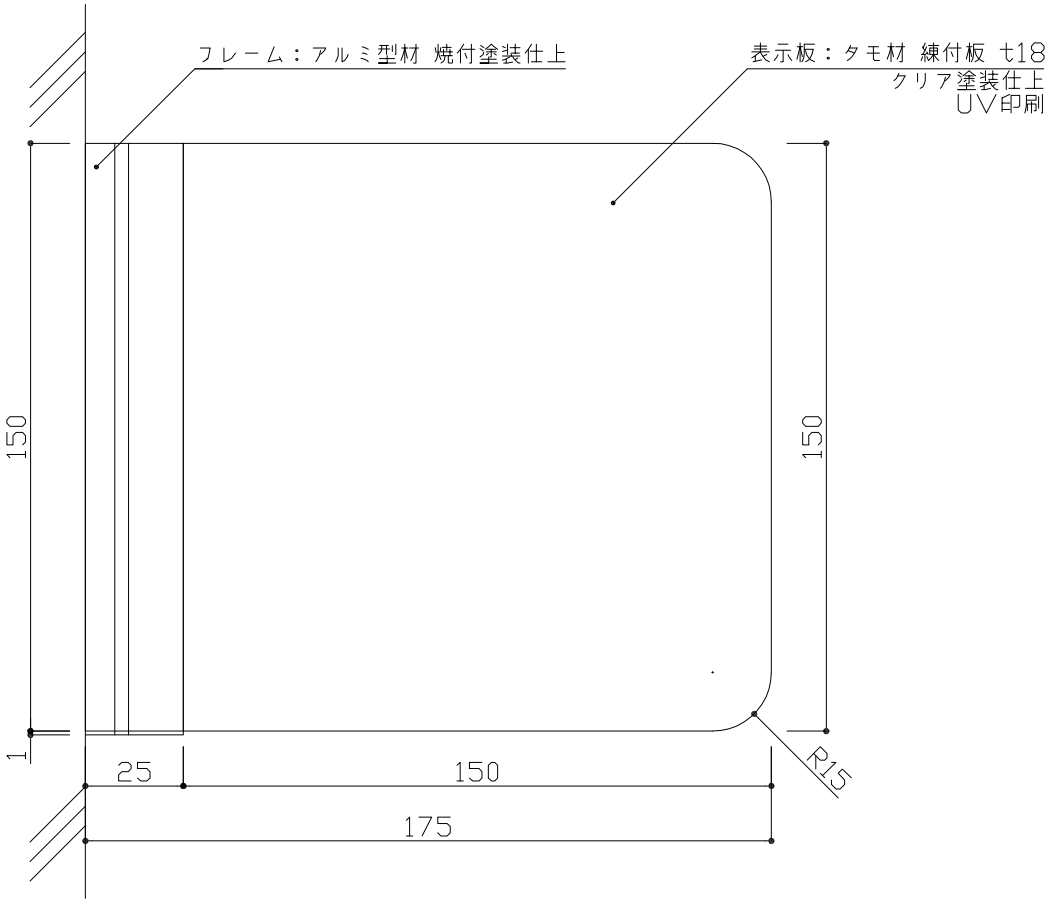

フ レ ーム：アルミ型材 焼付塗装仕上
表示基板：タモ材 練付板 t18 クリア塗装仕上
表示方法：UV印刷

：		検		DATE H24. 7. 23	SCALE	TITLE 木製室名札	VISUAL SIGN & PLANNING. 株式会社フジタ	No.
：								
：		図		DRAWING 高 井	1:2	PART FWYA150R （側面型）		18206-00