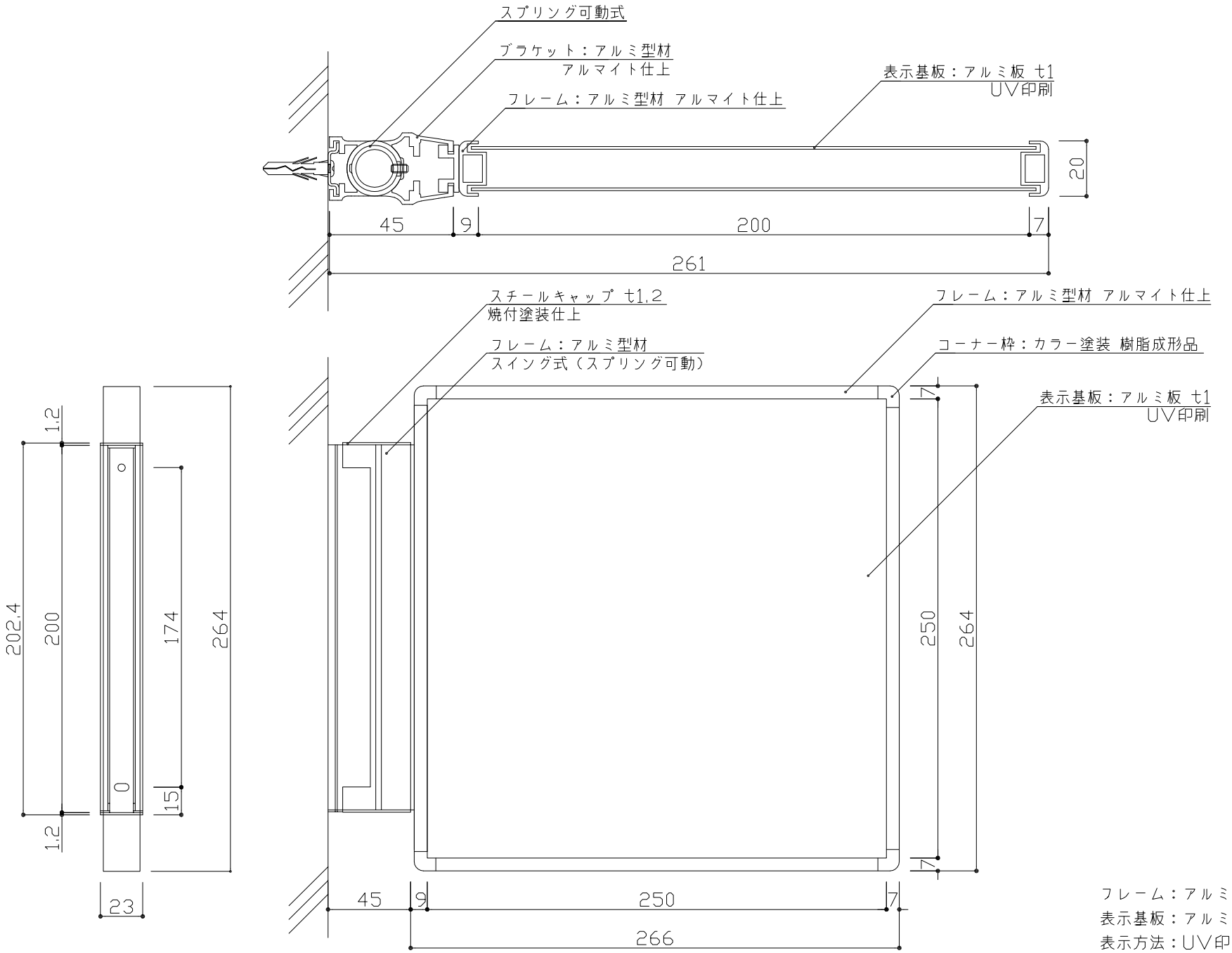

フレーム：アルミ型材 アルマイト仕上
表示基板：アルミ板 t1
表示方法：UV印刷

:		検		DATE H22. 8. 31	SCALE	TITLE FR室名札	VISUAL SIGN & PLANNING. 株式会社フジタ	No.
:				DRAWING 市 橋	1:3,1:2	PART NS-FR260 （側面型）		
:		図						